AW-FL-200-E

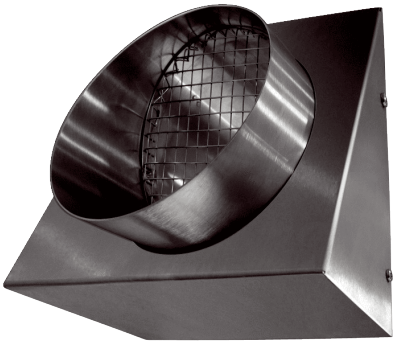

Kurzinformation

Wandstutzen Fortluft DN 200. Edelstahl, gebürstet.#Geprüft nach VDI 6022 vom Hygiene-Institut.#Kombinierbar mit AEREX ISOForm DN 160, das dampfdiffusionsdichte Rohrsystem für Außen- und Fortluftleitungen.

Artikelnummer	0044.0302

Technische Daten

Luftrichtung	Fortluft
Einbauort	Außenwand
Material	Edelstahl (V2A)
Farbe	Edelstahl, gebürstet
Nennweite	200 mm
Breite	277 mm
Höhe	292 mm
Tiefe	126 mm
Verpackungseinheit	1 Stück
Sortiment	14
GTIN (EAN)	4045314443026

Maßzeichnung [mm]

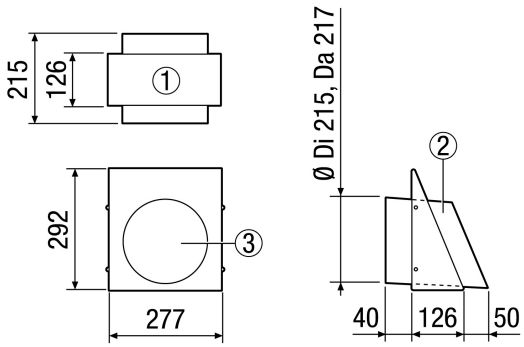

① Ansicht von unten
② Seitenansicht (Fortluftstutzen)
③ Vorderansicht - Fortluftstutzen