AW-FL-160-E

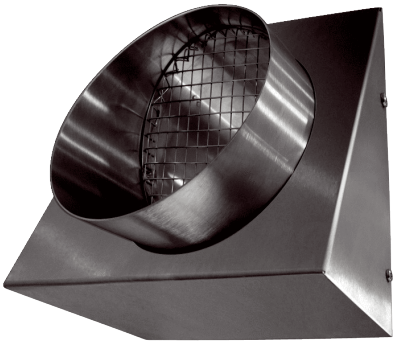

Kurzinformation

Wandstutzen Fortluft DN 160. Edelstahl, gebürstet.#Geprüft nach VDI 6022 vom Hygiene-Institut.#Kombinierbar mit AEREX ISOForm DN 125, das dampfdiffusionsdichte Rohrsystem für Außen- und Fortluftleitungen.

Artikelnummer	0044.0301

Technische Daten

Luftrichtung	Fortluft
Einbauort	Außenwand
Material	Edelstahl (V2A)
Farbe	Edelstahl, gebürstet
Gewicht	1,2 kg
Nennweite	160 mm
Breite	220 mm
Höhe	232 mm
Tiefe	100 mm
Verpackungseinheit	1 Stück
Sortiment	14
GTIN (EAN)	4045314443019

Maßzeichnung [mm]

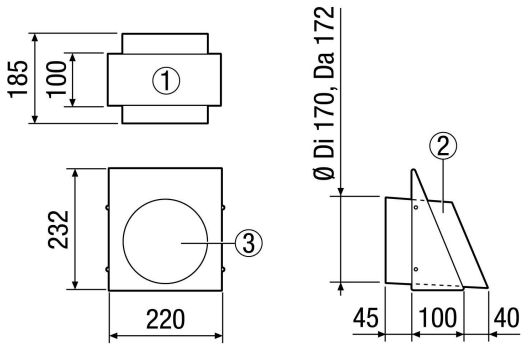

① Ansicht von unten
② Seitenansicht (Fortluftstutzen)
③ Vorderansicht - Fortluftstutzen