AW-FL-125-E

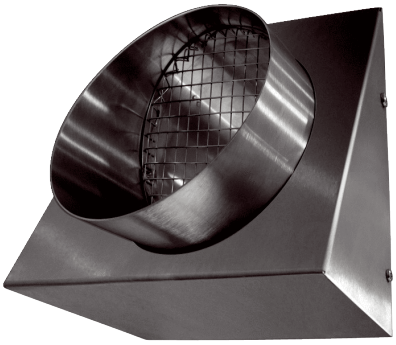

Kurzinformation

Wandstutzen Fortluft DN 125. Edelstahl, gebürstet.#Geprüft nach VDI 6022 vom Hygiene-Institut.

Artikelnummer	0044.0300

Technische Daten

Luftrichtung	Fortluft
Einbauort	Außenwand
Material	Edelstahl (V2A)
Farbe	Edelstahl, gebürstet
Nennweite	125 mm
Breite	172 mm
Höhe	203 mm
Tiefe	88 mm
Verpackungseinheit	1 Stück
Sortiment	14
GTIN (EAN)	4045314443002

Maßzeichnung [mm]

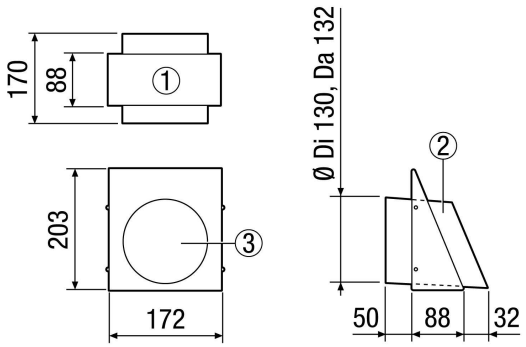

① Ansicht von unten
② Seitenansicht (Fortluftstutzen)
③ Vorderansicht - Fortluftstutzen